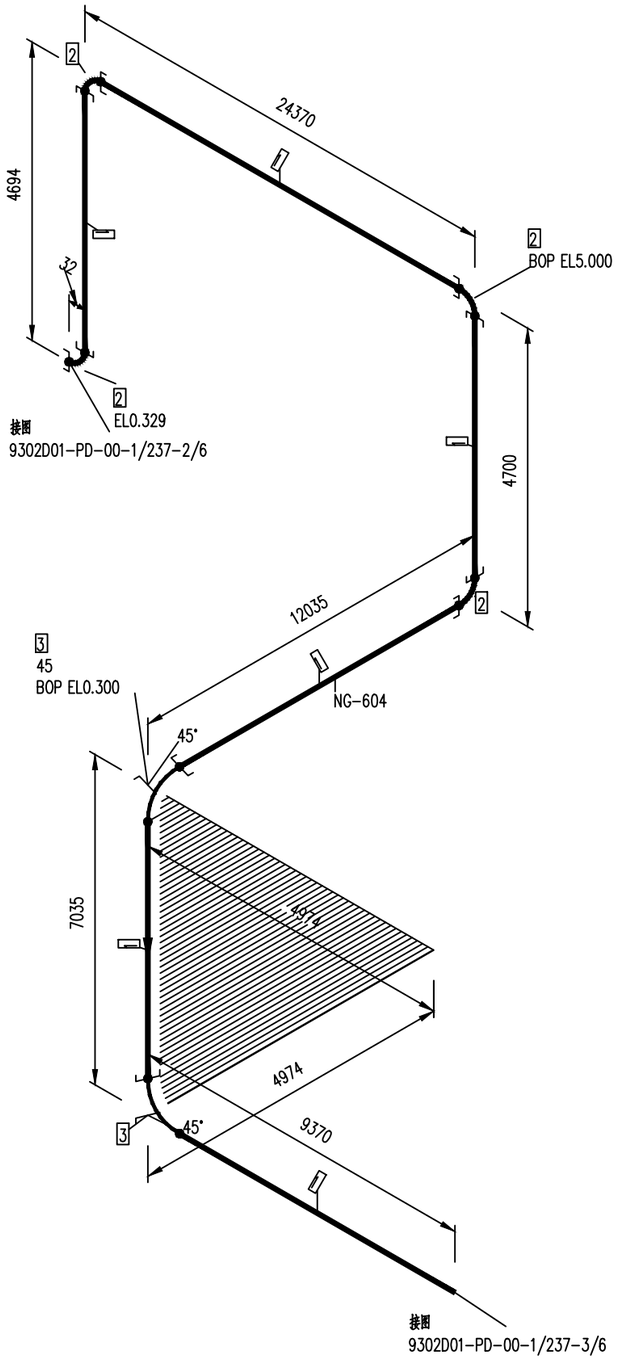

编号	名称规格	材料	标准号	数量	单位	备注
3	承插焊45°弯头 DN40 Class3000 SW	20	GB/T 14383II,NB/T 47008 II级	2	个	
2	承插焊90°弯头 DN40 Class3000 SW	20	GB/T 14383II, NB/T 47008 II级	4	个	
1	无缝钢管 φ45×5.0	20	HG/T 20553II,GB/T 8163	61.9	米	

修改 REV.NO.	日 期 DATE	说 明 DESCRIPTION	修改人 DES'D	校核人 CHK'D	审核人 APP'D
2					
1					

设计 DES'D		广东众和工程设计有限公司 GUANGDONG SUNION ENGINEERING CO., LTD.			
校核 CHK'D					
审核 APP'D		茂名市石化产品运输车辆综合服务中心			
审定 F.APP'D		汽车罐车定期检验配套项目			
项目负责 PM		NG-604 轴测图			
专业 SPECL	配管	管号 PIPE NO. 40-NG-604-4.0A1--	第 1 张 SHEET	共 6 张 OF	
设计阶段 DES.STAGE	详细工程设计	项目号 PROJ.NO. 249302D01	比例 SCALE	档案号 DWG.NO. 9302D01-PD-00-1/237-1/6	

专业 SPECL	会签人 SIGN
会签 COUNTERSIGNED	

操作压力 Ope.P(MPaG)	操作温度 Ope.T(℃)	设计压力 Des.P(MPaG)	设计温度 Des.T(℃)	液压试验压力 Hyd. P(MPaG)	泄漏性试验压力 Leak.P(MPaG)	绝热材料 Ins.Mat.	绝热厚度 Ins.thick.(mm)	热处理 HT	无损检测 NDT	压力管道类别、级别 PRES. PIPE Class	备 注 Remark
3.0	30	3.3	50	4.95	3.3	-	-			GC2 SHC4(20)	

本图纸版权为广东众和工程设计有限公司财产，未经许可不得转让或复制给第三者.